8

Для варианта с крышкой L=1774мм.

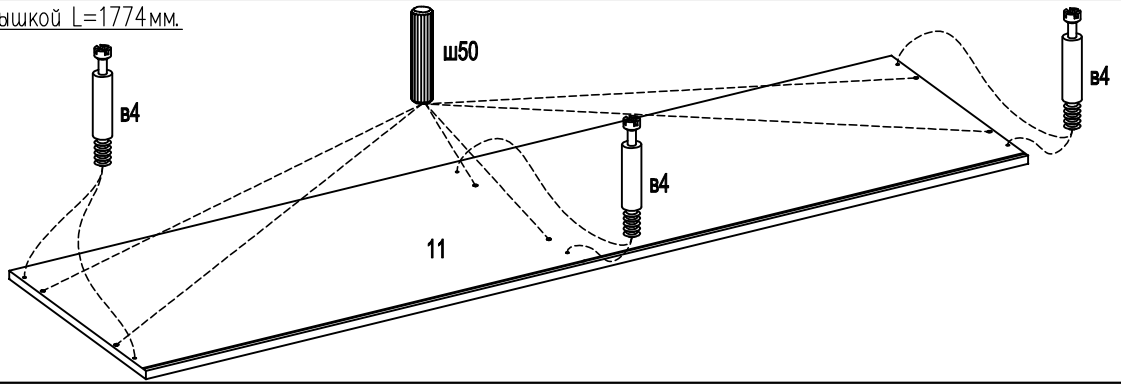

9

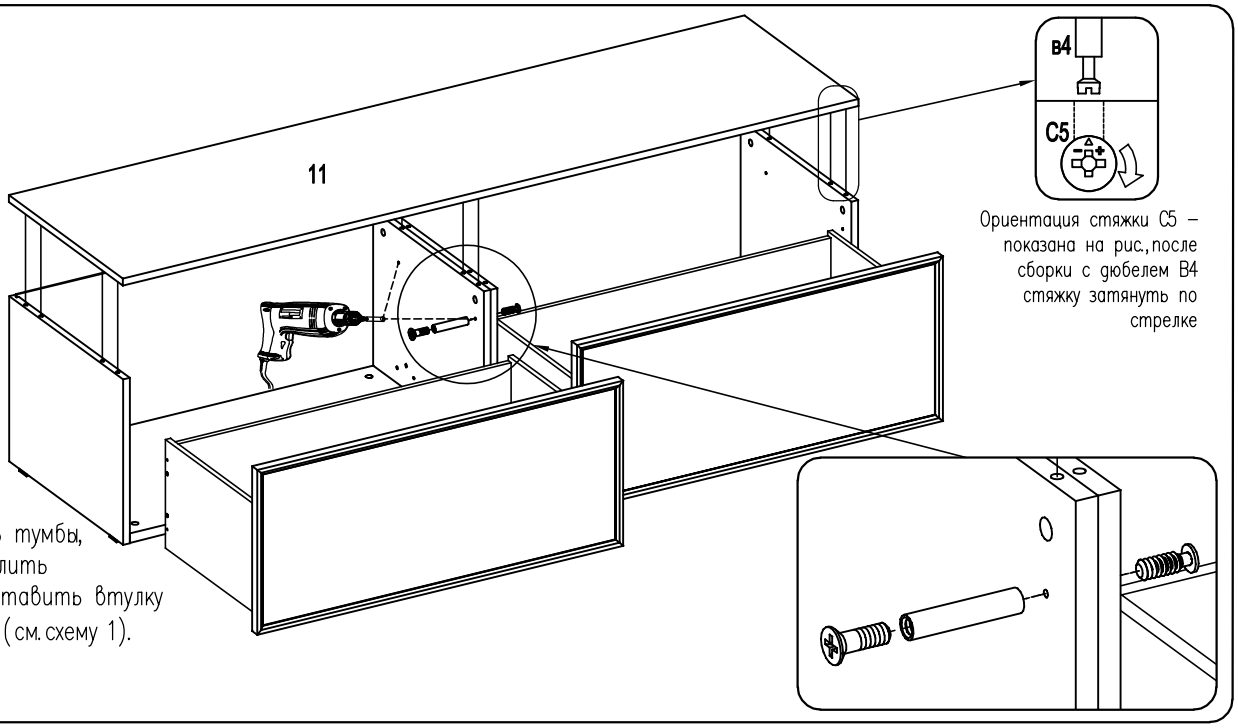

Ориентация стяжки C5 – показана на рис., после сборки с дюбелем B4 стяжку затянуть по стрелке

Необходимо сдвинуть тумбы, выровнять и досверлить отверстия ø5мм. Вставить втулку и стянуть винтами (см. схему 1). Установить крышку.

Схема 1

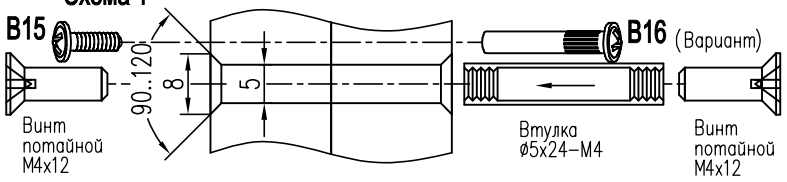

1. На боковых стенках рекомендуется сделать зенковку.
2. Установите втулку ø5x24 в смежные отверстия.
3. Затяните винты M4x12 с обеих сторон.
4. Установите заглушки самокл.d20